Filter-/Wasserabscheider

FW10-V-Serie

Qualifiziert nach der Spezifikation EI 1581 6. Ausgabe, Kategorie C, Typ S

Der Filter-/Wasserabscheider FW10-V wird kundenspezifisch nach den verfahrenstechnischen Richtlinien, den geltenden gesetzlichen Vorschriften und dem Druckbehälter-Regelwerk AD2000 konstruiert und gefertigt. Andere Standards können mit dieser Baugruppe ebenfalls erfüllt werden.
In die Filterbehälter werden Coalescer Elemente mit Flachdichtung oder Schraub-/Gewindefassung und wiederverwendbare Separator Elemente eingesetzt.

Anwendungsbereich

- Vertikaler Filterbehälter für eine stationäre Installation

Technische Daten

• Design und Konstruktion:	EI 1596 3. Ausgabe
• Auslegungsdruck:	Ausgelegt auf die Druckanforderungen
• Volumenstrom:	Bis zu 9500 l/min (2509 USgpm)

Standardausführung

• Material:	C-Stahl (andere Ausführung auf Anfrage)
• Innenseite:	Epoxyd-Beschichtung gemäß EI 1541
• Außenseite:	Grundiert
• Dichtung:	NBR (Buna-N)

Empfohlenes Zubehör

- Differenzdruckmanometer
- Manuelles Ablassventil
- Automatisches Entlüftungsventil
- Überdruckventil
- Sumpfheizung
- Elektronische Wassersensoren

FAUDI Aviation GmbH
Scharnhorststraße 7B
35260 Stadtallendorf
Germany

Phone: +49 6428 44652-570
Fax: +49 6428 44652-223
Email: contact@sefiso.com

www.faudi-aviation.com

Bestellschlüssel

Behälter	Coalescer Elemente		Separator Elemente		Volumenstrom	
Modell Nr.	Modell	Menge	Modell	Menge	l/min	USgpm
FW10-V-3-559	P.4-559	3	60.677-565	1	640	169
FW10-V-3-727	P.4-727	3	60.677-727	1	840	221
FW10-V-3-842	P.4-842	3	60.677-727	1	960	253
FW10-V-5-727	P.4-727	5	60.677-727	2	1400	369
FW10-V-5-842	P.4-842	5	60.677-727	2	1680	443
FW10-V-9-727	P.4-727	9	60.677-727	3	2500	660
FW10-V-9-965	P.4-965	9	60.677-842	3	2939	776
FW10-V-9-1093	P.4-1093	9	60.677-1093	3	4000	1056
FW10-V-11(12)-965	P.4-965	11(12)	60.677-900	5	4335	1145
FW10-V-9-1422	P.4-1422	9	60.677-1093	3	4500	1188
FW10-V-12-1093	P.4-1093	12	60.677-900	5	5500	1452
FW10-V-11(12)-1422	P.4-1422	11(12)	60.677-1188	5	6500	1717
FW10-V-12-1422	P.4-1422	12	60.677-1188	6	7100	1875
FW10-V-14-1422	P.4-1422	14	60.677-1188	6	8150	2153
FW10-V-15-1422	P.4-1422	15	60.677-1188	6	8750	2311
FW10-V-16-1422	P.4-1422	16	60.677-1188	6	9500	2509

Dimensionen

- Für genaue Maßangaben erhalten Sie eine Behälterzeichnung von uns

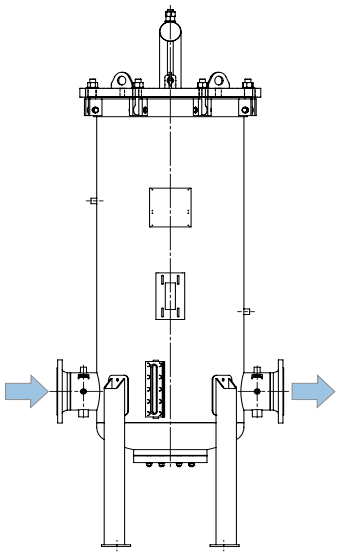

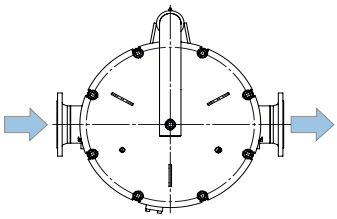

FAUDI Aviation GmbH
Scharnhorststraße 7B
35260 Stadtallendorf
Germany

Phone: +49 6428 44652-570
Fax: +49 6428 44652-223
Email: contact@sefiso.com

www.faudi-aviation.com